II

2023

算　数

注　　意

1．試験時間は，9：55 ～ 10：45 の **50 分**です。

2．問題は 1 から 5 まであります。

3．解答用紙に，受験番号と氏名を書きなさい。

4．解答はすべて**解答用紙**に書きなさい。

5．先生の指示があるまで，問題用紙をあけてはいけません。

6．問題についての質問はうけつけません。

7．試験が終わったら，解答用紙を裏返しにしておきなさい。

8．定規・コンパスの使用は認めません。

1　次の計算をしなさい。

(1)　$(9+5)\times 3\div(2+5)\times 3=$ $\boxed{}$

(2)　$(3.5-2.4)\div 3\frac{1}{7}-0.11=$ $\boxed{}$

(3)　$16\times 6.89\times\frac{1}{3}+19\times 6.89\times\frac{1}{3}-5\times 6.89\times\frac{1}{3}=$ $\boxed{}$

(4)　$2\frac{1}{3}\div 0.15-\left(1.6-1\frac{1}{3}\right)\div 1.2=$ $\boxed{}$

2　次の［　　］にあてはまる数を求めなさい。

(1)　2023 年は，元日 1 月 1 日と大みそか 12 月 31 日のどちらも日曜日です。次に元日と大みそかのどちらも日曜日となるのは，西暦（れき）［　　］年です。

(2)　みかんを子どもたちに配ります。1 人に 5 個ずつ配ると 18 個足りなく，1 人に 4 個ずつ配ると 2 個余ります。子どもは［　　］人，みかんは［　　］個あります。

(3)　右の図は，おうぎ形と正方形を組み合わせたものです。かげをつけた部分の面積は［　　］cm^2 です。ただし，円周率は 3.14 とします。

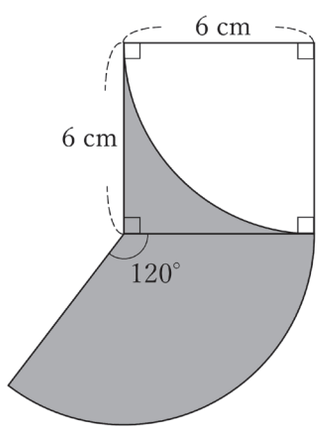

(4)　右の図のように，おうぎ形の中心 O がもとの円の円周上の点 A に重なるように折りました。角**ア**の大きさは［　　］度です。

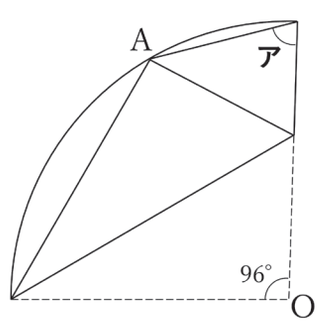

3　P さんと Q さんの 2 人は，右の図の地点 A を自転車で同時に出発して，同じ道を走って同時に地点 D に着きました。

P さんは地点 A から B まで時速 20km で走って 12 分かかり，地点 B から D までは時速 16km で走りました。Q さんは地点 A から C まで時速 18km で走り，地点 C から D までは 12 分かかりました。また，C–D 間の道のりは A–D 間の道のりの $\frac{1}{7}$ です。このとき，次の問いに答えなさい。

（1）A–B 間の道のりは何 km ですか。

（2）A–C 間の道のりと B–D 間の道のりの比を，もっとも簡単な整数の比で求めなさい。

（3）A–D 間の道のりは何 km ですか。

（4）C–D 間の Q さんの自転車の速さは時速何 km ですか。

4　右の図のように，ある規則にしたがって白いカードと赤いカードに番号を書きながら並べていきました。このとき，次の問いに答えなさい。

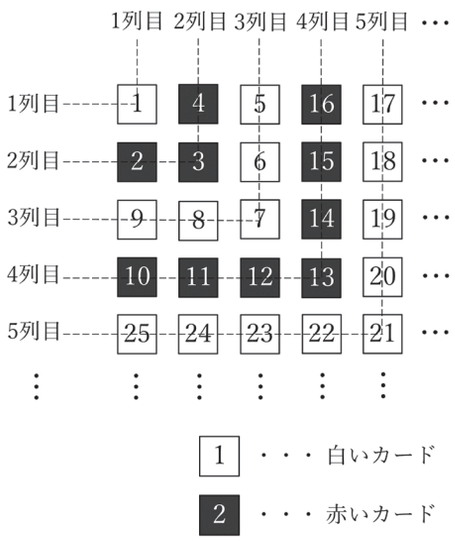

（1）9 列目には何枚のカードが並んでいますか。

（2）9 列目に並んでいるカードに書かれている番号の合計はいくつですか。

（3）6 列目までに並んでいる白いカードの番号の合計と，赤いカードの番号の合計はそれぞれいくつですか。

5 **(3) は途中の式や計算, 図, 考え方などを解答用紙の定められた場所に書きなさい。**

りんご，みかん，なしの 3 種類のくだものを全部で 6 個買います。ただし，買わないくだものがあってもよいし，すべて同じくだものを買ってもよいものとします。このとき，次の問いに答えなさい。

(1) りんごを 2 個，みかんを 1 個，なしを 3 個買うとき，その買い方を (2, 1, 3) と書き表すことにします。りんごを 5 個買うときの買い方を，この表し方ですべて書きなさい。

(2) りんごを 1 個も買わないとき，買い方は全部で何通りありますか。

(3) 買い方は全部で何通りありますか。

〔算数〕　　解答用紙

1

(1)		(2)	
(3)		(4)	

2

(1)	西暦　年	(2)	子ども　人	みかん　個
(3)	cm^2	(4)	度	

3

(1)	km	(2)	A－C　：　B－D ：
(3)	km	(4)	時速　km

4

(1)	枚	(2)	
(3)	白	赤	

5　（3）は途中の式や計算，図，考え方などを解答用紙の定められた場所に書きなさい。

(1)		
(2)	通り	
(3)		(答)　通り

受験番号		フリガナ	
		氏　名	

得点	

[算数]　　解　答　用　紙　　[第2回]

1

(1)	18	(2)	0.24
(3)	68.9	(4)	$15\frac{1}{3}$

5×4
20

2

(1)	西暦 2034 年	(2)	子ども 20 人	みかん 82 個
(3)	45.42 cm^2	(4)	72 度	

6×4
24

3

(1)	4 km	(2)	A－C : B－D 9 : 8
(3)	16.8 km	(4)	時速 12 km

3+5+5+5
18

4

(1)	17 枚	(2)	1241
(3)	白 225	赤 441	

6×3
18

受験番号	フリガナ		得点	100
A2000	氏　名			

5　（3）は途中の式や計算，図，考え方などを解答用紙の定められた場所に書きなさい。

(1)	（5，1，0）　（5，0，1）
(2)	7 通り
(3)	

（答）
28
通り

6＋6＋8
20